Fișă tehnică

Minicanal cu folie adezivă şi capac cu articulaţie MD7

Număr articol: 6150276

Canal mini cu folie adezivă şi capac rabatabil
Prin dezlipirea foliei de pe bază, canalele WDK pot fi lipite direct pe perete.

PVC Policlorură de vinil

Date de bază

Număr articol	6150276
Tip	WDKMD7RW
Denumirea 1	Minicanal cu folie adeziva
Denumirea 2	si capac sarniera
Producător	OBO
Dimensiune	7x12,5x2000
Culoare	alb pur; RAL 9010
Material	Policlorură de vinil
Cea mai mică unitate de vânzare VK	2
Unitate de măsură pentru cantităţi	Metru
Greutate	5 kg
Unitatea de măsură a masei	kg/100 m
Amprenta CO2 (GWP) de la leagăn la poartă	0,1099 kg CO2e / 1 Metru

Fișă tehnică

Minicanal cu folie adezivă şi capac cu articulaţie MD7

Număr articol: 6150276

Dimensiuni

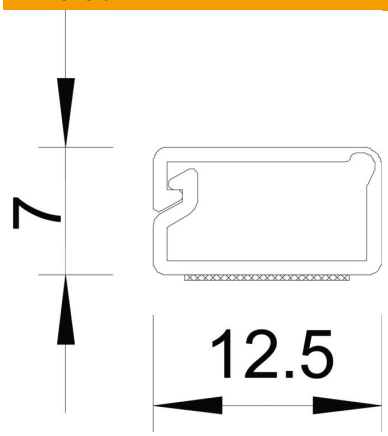

Lungime	2.000 mm
Lăţimea	12,5 mm
Înălţime	7 mm

Date tehnice

Numărul pereţilor de separaţie ficşi	0
Numărul pereţilor de separaţie cu fişe	0
Variantă capac canal pentru conducerea cablurilor	cu articulaţie de plastic
Mod de fixare	Autoadeziv
Perforația bazei	0
Menținerea în funcțiune	nu
fără halogeni	nu
Clemă de fixare a cablurilor	nu
Conector canal	nu
Livrare la rolă	nu
Secţiune utilă	49 mm²
Conform ROHS	da
Folie de protecţie	nu