Fișă tehnică

Pod de cabluri LG 60, 3 m NS FS

Număr articol: 6208515

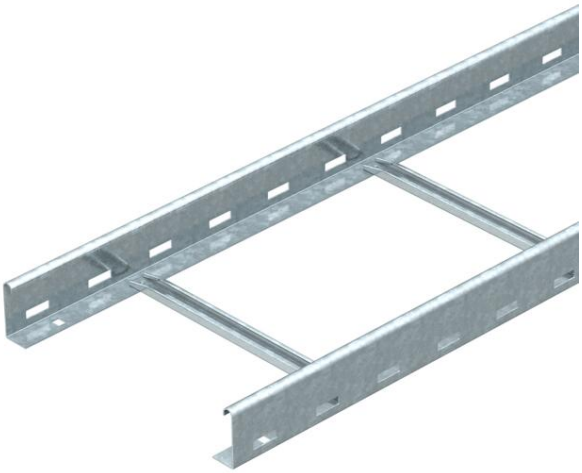

Pod de cabluri cu lonjeron perforat cu înălţimea laturii de 60 mm cu traverse profil C nituite, deschis sus (execuţie NS).
Podul de cabluri se livrează pliat.
Brida U corespunzătoare de tipul 2056/N o găsiţi în capitolul "Sisteme de poduri de cabluri verticale".
Atenuare magnetică datorată ecranării fără capac 10 dB, cu capac 15 dB.

St	Oţel
FS	zincat în bandă

Date de bază

Număr articol	6208515
Tip	LG 650 NS 3 FS
Denumirea 1	Pod scara
Denumirea 2	perforat, cu traversa NS
Producător	OBO
Dimensiune	60x500x3000
Culoare	zinc
Material	Oţel
Suprafaţă	zincat în bandă
Standard suprafață	DIN EN 10346
Cea mai mică unitate de vânzare VK	3
Unitate de măsură pentru cantităţi	Metru
Greutate	301,67 kg
Unitatea de măsură a masei	kg/100 m
Amprenta CO2 (GWP) de la leagăn la poartă	7,1809 kg CO2e / 1 Metru

Fișă tehnică

Pod de cabluri LG 60, 3 m NS FS

Număr articol: 6208515

Dimensiuni

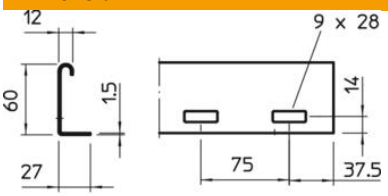

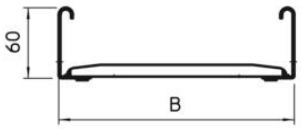

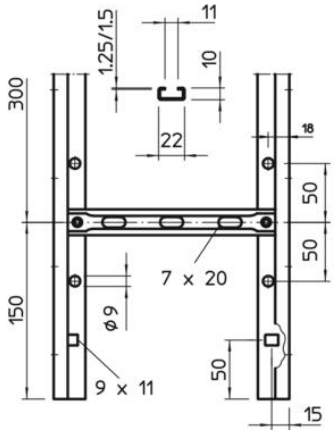

Dimensiune	60x500x3000
Lungime	3.000 mm
Lăţimea	500 mm
Înălţime	60 mm

Date tehnice

Variantă traverse	Profil perforat
Execuţie lonjeron lateral	profil plat
Fixare traversă	nituită înfundată
Tipul de strângere a sistemului de montaj	Pardoseală Tavan Montaj
Menținerea în funcțiune	nu
Secţiune utilă	248 cm²
Secţiune utilă	24800 mm²
Conform ROHS	da
Oțel inoxidabil, băițuit	nu
Perforaţie laterală	da
Distanţa dintre traverse	300 mm
Variantă pentru încărcări mari	nu
grosimea lonjeronului	1,5 mm

Fișă tehnică

Pod de cabluri LG 60, 3 m NS FS

Număr articol: 6208515

Încărcare

Distanţa dintre reazeme 1,5m	3,1 kN/m
Distanţa dintre reazeme 2,0m	2 kN/m
Distanţa dintre reazeme 2,5m	1,5 kN/m
Distanţa dintre reazeme 3,0m	1 kN/m
Distanţa dintre reazeme 3,5m	0,6 kN/m
Distanţa dintre reazeme 4,0m	0,4 kN/m

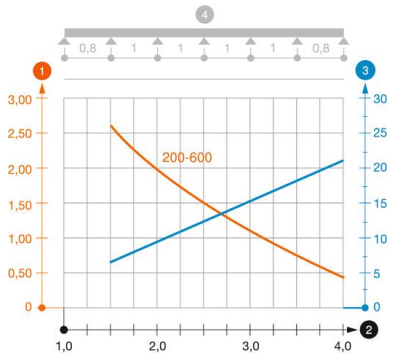

Diagramă de încărcare pod de cabluri tip LG 60 NS

1. Încărcare admisibilă a jgheabului/podului vertical de cabluri în kN/m, fără greutatea unui om
2. Lăţime între reazeme în m
3. Săgeată lonjeron, în mm la kN/m admişi
4. Schema de încărcare la procedeul de efectuare a probelor

— Curbă de încărcare cu lăţimea jgheabului/podului de cabluri în mm

— Curba săgeţii lonjeronului în funcţie de distanţa între reazeme