Fișă tehnică

Cot articulat, vertical, VS 60 FT

Număr articol: 6213340

Cot articulat 90°, vertical, pentru poduri de cabluri cu traversă VS şi înălţime de 60 mm.
Piesa de formă se livrează nemontată inclusiv articulaţiile şi şuruburile aferente.
Lățimi suplimentare sunt disponibile la cerere.

St Oţel

FT = zincat prin imersie

Date de bază

Număr articol	6213340
Tip	LGBV 640 VS FT
Denumirea 1	Cot articulat
Denumirea 2	vertical, cu traversa VS
Producător	OBO
Dimensiune	60x400
Culoare	zinc
Material	Oţel
Suprafaţă	= zincat prin imersie
Standard suprafață	DIN EN ISO 1461
Cea mai mică unitate de vânzare VK	1
Unitate de măsură pentru cantităţi	Bucată
Greutate	332 kg
Unitatea de măsură a masei	kg/100 buc.
Amprenta CO2 (GWP) de la leagăn la poartă	8,7218 kg CO2e / 1 Bucată

Fișă tehnică

Cot articulat, vertical, VS 60 FT

Număr articol: 6213340

Dimensiuni

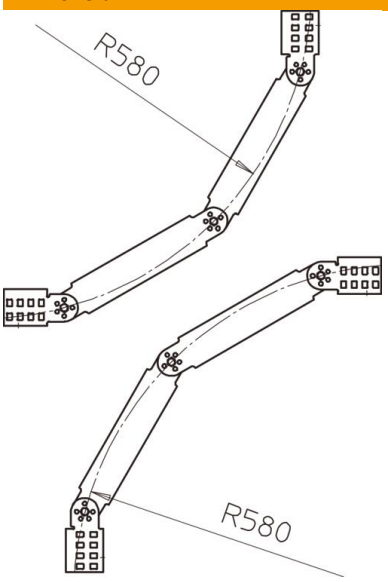

Lăţimea	400 mm
Înălţime	60 mm

Date tehnice

Îndoitură (unghi)	90°
Variantă traverse	Profil neperforat
Execuţie lonjeron lateral	profil plat
Menținerea în funcțiune	nu
Conform ROHS	da
Oțel inoxidabil, băițuit	nu
Articulat	da
Perforaţie laterală	nu
Variantă pentru încărcări mari	nu
grosimea lonjeronului	1,5 mm