Fișă tehnică

Element articulat adjustabil 60 FT

Număr articol: 6225472

Element cot articulat cu traversă sudată pentru toate tipurile de cabluri cu înălțimea laturilor de 60 mm.

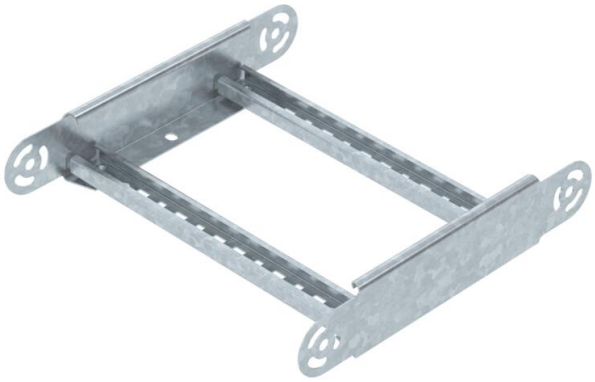

St Oțel

FT = zincat prin imersie

Date de bază

Număr articol	6225472
Tip	LGBE 630 FT
Denumirea 1	Element articulat
Denumirea 2	pt pod scara
Producător	OBO
Dimensiune	60x300
Culoare	zinc
Material	Oțel
Suprafaţă	= zincat prin imersie
Standard suprafață	DIN EN ISO 1461
Cea mai mică unitate de vânzare VK	1
Unitate de măsură pentru cantităţi	Bucată
Greutate	102,6 kg
Unitatea de măsură a masei	kg/100 buc.
Amprenta CO2 (GWP) de la leagăn la poartă	2,8558 kg CO2e / 1 Bucată

Fișă tehnică

Element articulat adjustabil 60 FT

Număr articol: 6225472

Dimensiuni

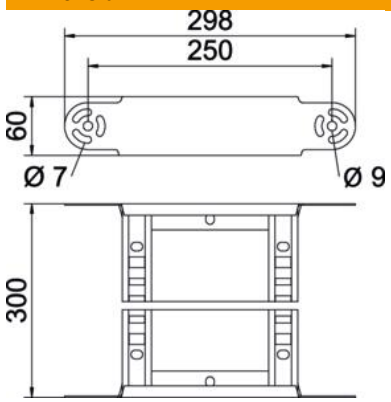

Lăţimea	300 mm
Înălţime	60 mm
Dimensiune B	300 mm
Dimensiune R	300 mm

Date tehnice

Îndoitură (unghi)	reglabil
Variantă traverse	Profil perforat
Execuţie lonjeron lateral	profil plat
Execuţie legătură	piesă de legătură integrată
Menținerea în funcțiune	nu
Schimbarea direcţiei	ascendent/descendent vertical
Conform ROHS	da
Oțel inoxidabil, băițuit	nu
Articulat	nu
Perforaţie laterală	nu
Variantă pentru încărcări mari	nu
grosimea lonjeronului	1,5 mm