Fișă tehnică

Poduri de cabluri pentru încărcări mari WKLG 160 FS

Număr articol: 6227074

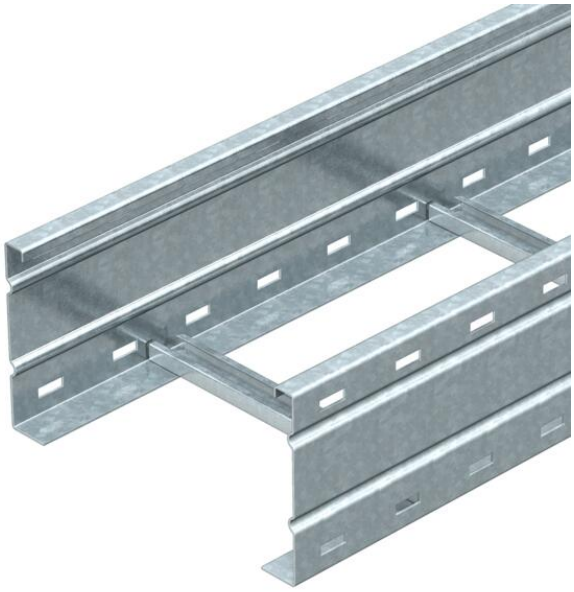

Pod de cabluri pentru încărcări mari cu lonjeron perforat cu înălţimea laturii de 160 mm. Fixarea cablurilor și conductorilor cu clemă de prindere tip 2056.
Legăturile longitudinale tip WRV 160 se comandă separat
Atenuare magnetică datorată ecranării fără capac 10 dB, cu capac 15 dB.

St	Oţel
FS	zincat în bandă

Date de bază

Număr articol	6227074
Tip	WKLG 1660 FS
Denumirea 1	Pod scara pt incarcari mari
Denumirea 2	lonjeron perforat
Producător	OBO
Dimensiune	160x600x6000
Culoare	zinc
Material	Oţel
Suprafaţă	zincat în bandă
Standard suprafață	DIN EN 10346
Cea mai mică unitate de vânzare VK	6
Unitate de măsură pentru cantităţi	Metru
Greutate	859,334 kg
Unitatea de măsură a masei	kg/100 m
Amprenta CO2 (GWP) de la leagăn la poartă	20,594 kg CO2e / 1 Metru

Fișă tehnică

Poduri de cabluri pentru încărcări mari WKLG 160 FS

Număr articol: 6227074

Dimensiuni

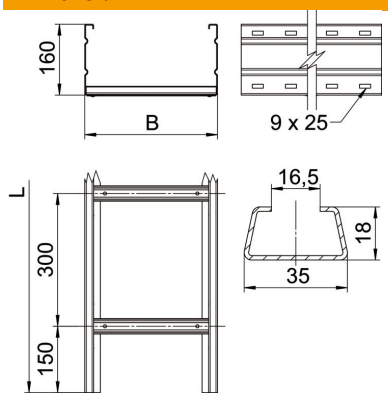

Dimensiune	160 x 600
Lungime	6.000 mm
Lăţimea	600 mm
Înălţime	160 mm
Dimensiune B	600 mm
Dimensiune L	6.000 mm
Dimensiunea fantei traversei	16,50

Date tehnice

Variantă traverse	Profil neperforat
Fixare traversă	complet nituit
Tipul de strângere a sistemului de montaj	Pardoseală Tavan Montaj
Menținerea în funcțiune	nu
Secţiune utilă	857 cm²
Secţiune utilă	85700 mm²
Conform ROHS	da
Oțel inoxidabil, băițuit	nu
Perforaţie laterală	da
Variantă pentru încărcări mari	da
grosimea lonjeronului	2 mm

Fișă tehnică

Poduri de cabluri pentru încărcări mari WKLG 160 FS

Număr articol: 6227074

Încărcare

distanțe de sprijin utilizabile min.	3 m
distanțe de sprijin utilizabile max.	8 m
Distanţa dintre reazeme 3,0m	3 kN/m
Distanţa dintre reazeme 3,5m	2,73 kN/m
Distanţa dintre reazeme 4,0m	2,5 kN/m
Distanţa dintre reazeme 4,5m	2,24 kN/m
Distanţa dintre reazeme 5,0m	2 kN/m
Distanţa dintre reazeme 6,0m	1,6 kN/m
Distanţa dintre reazeme 7,0m	1,3 kN/m
Distanţa dintre reazeme 8,0m	1 kN/m

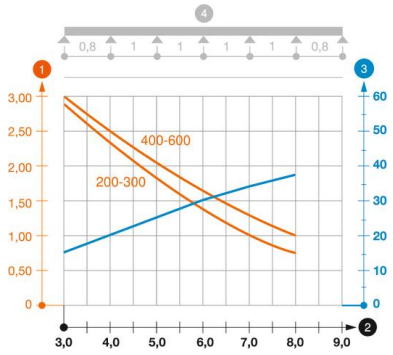

Diagramă încărcare pod de cabluri pentru încărcări mari de tipul WKLG 160

1. Încărcare admisibilă a jgheabului/podului vertical de cabluri în kN/m, fără greutatea unui om
2. Lăţime între reazeme în m
3. Săgeată lonjeron, în mm la kN/m admişi
4. Schema de încărcare la procedeul de efectuare a probelor

— Curbă de încărcare cu lăţimea jgheabului/podului de cabluri în mm

— Curba săgeţii lonjeronului în funcţie de distanţa între reazeme