# Fișă tehnică

## Poduri de cabluri pentru încărcări mari WKLG 160 FT

## Număr articol: 6227120

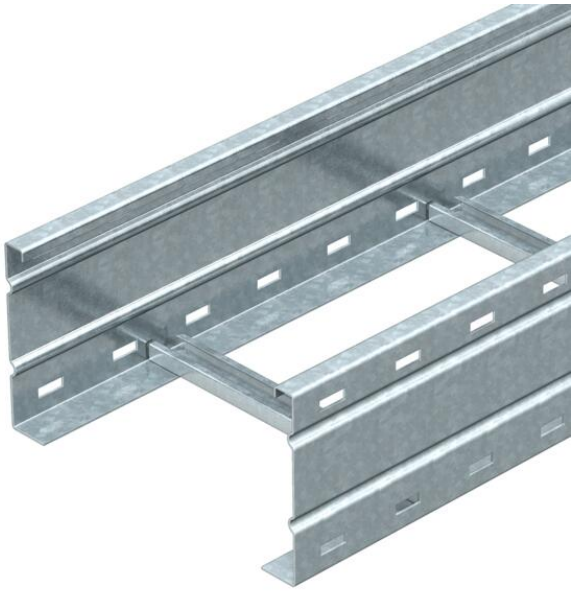

Pod de cabluri pentru încărcări mari cu lonjeron perforat cu înălţimea laturii de 160 mm. Fixarea cablurilor și conductorilor cu clemă de prindere tip 2056.
Legăturile longitudinale tip WRV 160 se comandă separat
Atenuare magnetică datorată ecranării fără capac 10 dB, cu capac 15 dB.

St Oţel

FT = zincat prin imersie

### Date de bază

| | |
|---|---|
| Număr articol | 6227120 |
| Tip | WKLG 1620 FT |
| Denumirea 1 | Pod scara incarcari mari |
| Denumirea 2 | lonjeron perforat |
| Producător | OBO |
| Dimensiune | 160x200x6000 |
| Culoare | zinc |
| Material | Oţel |
| Suprafaţă | = zincat prin imersie |
| Standard suprafață | DIN EN ISO 1461 |
| Cea mai mică unitate de vânzare VK | 6 |
| Unitate de măsură pentru cantităţi | Metru |
| Greutate | 770,667 kg |
| Unitatea de măsură a masei | kg/100 m |
| Amprenta CO2 (GWP) de la leagăn la poartă | 16,6798 kg CO2e / 1 Metru |

# Fișă tehnică

## Poduri de cabluri pentru încărcări mari WKLG 160 FT

## Număr articol: 6227120

### Dimensiuni

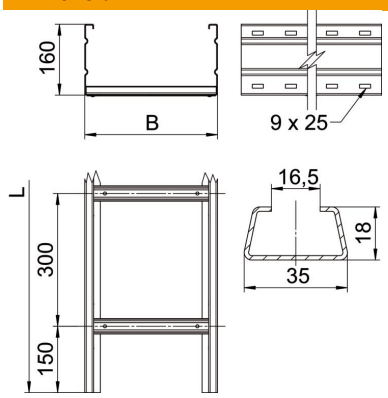


| | |
|---|---|
| Dimensiune | 160 x 200 |
| Lungime | 6.000 mm |
| Lăţimea | 200 mm |
| Înălţime | 160 mm |
| Dimensiune B | 200 mm |
| Dimensiune L | 6.000 mm |
| Dimensiunea fantei traversei | 16,50 |

### Date tehnice

| | |
|---|---|
| Variantă traverse | Profil neperforat |
| Fixare traversă | complet nituit |
| Tipul de strângere a sistemului de montaj | Pardoseală Tavan Montaj |
| Menținerea în funcțiune | nu |
| Secţiune utilă | 282 cm² |
| Secţiune utilă | 28200 mm² |
| Conform ROHS | da |
| Oțel inoxidabil, băițuit | nu |
| Perforaţie laterală | da |
| Variantă pentru încărcări mari | da |
| grosimea lonjeronului | 2 mm |

# Fișă tehnică

## Poduri de cabluri pentru încărcări mari WKLG 160 FT

## Număr articol: 6227120

### Încărcare

| | |
|---|---|
| distanțe de sprijin utilizabile min. | 3 m |
| distanțe de sprijin utilizabile max. | 8 m |
| Distanţa dintre reazeme 3,0m | 2,9 kN/m |
| Distanţa dintre reazeme 3,5m | 2,59 kN/m |
| Distanţa dintre reazeme 4,0m | 2,3 kN/m |
| Distanţa dintre reazeme 4,5m | 2,04 kN/m |
| Distanţa dintre reazeme 5,0m | 1,8 kN/m |
| Distanţa dintre reazeme 6,0m | 1,4 kN/m |
| Distanţa dintre reazeme 7,0m | 1 kN/m |
| Distanţa dintre reazeme 8,0m | 0,7 kN/m |

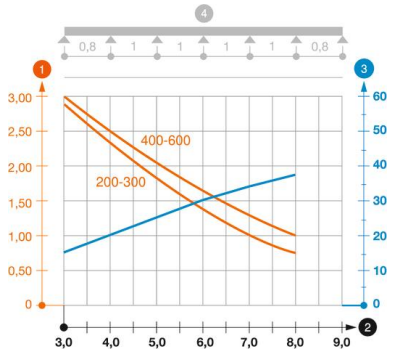


**Diagramă încărcare pod de cabluri pentru încărcări mari de tipul WKLG 160**

1. Încărcare admisibilă a jgheabului/podului vertical de cabluri în kN/m, fără greutatea unui om
2. Lăţime între reazeme în m
3. Săgeată lonjeron, în mm la kN/m admişi
4. Schema de încărcare la procedeul de efectuare a probelor

— Curbă de încărcare cu lăţimea jgheabului/podului de cabluri în mm

— Curba săgeţii lonjeronului în funcţie de distanţa între reazeme