Fișă tehnică

Canal pentru conducerea cablurilor, tip LKM 30030

Număr articol: 6246985

Capac şi canal cu bază perforată.

Egalizarea de potenţial dintre capac şi bază se realizează fără mijloace auxiliare.

St Oţel

FS zincat în bandă

Date de bază

Număr articol	6246985
Tip	LKM30030FS
Denumirea 1	Canal conducere cabluri
Denumirea 2	cu baza perforata
Producător	OBO
Dimensiune	30x30x2000
Culoare	zinc
Material	Oţel
Suprafaţă	zincat în bandă
Standard suprafață	DIN EN 10346
Cea mai mică unitate de vânzare VK	2
Unitate de măsură pentru cantităţi	Metru
Greutate	61,8 kg
Unitatea de măsură a masei	kg/100 m
Amprenta CO2 (GWP) de la leagăn la poartă	1,4261 kg CO2e / 1 Metru

Fișă tehnică

Canal pentru conducerea cablurilor, tip LKM 30030

Număr articol: 6246985

Dimensiuni

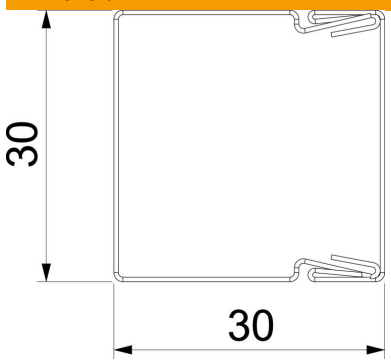

Lungime	2.000 mm
Lăţimea	30 mm
Înălţime	30 mm

Date tehnice

Numărul pereţilor de separaţie ficşi	0
Numărul cablurilor NYM 3 x 1,5 mm² Ø 10,5 mm (fără doză)	4
Numărul cablurilor NYM 3 x 2,5 mm² Ø 11,5 mm (fără doză)	4
Numărul cablurilor NYM 5 x 1,5 mm² Ø 12,0 mm (fără doză)	4
Numărul pereţilor de separaţie cu fişe	0
Variantă capac canal pentru conducerea cablurilor	deblocată
Mod de fixare	Perforația bazei
Perforația bazei	cu perforaţia bazei
Menținerea în funcțiune	nu
fără halogeni	da
Clemă de fixare a cablurilor	nu
Conector canal	nu
Livrare la rolă	nu
Secţiune utilă	805 mm²
Conform ROHS	da
Tip de protecţie	IP30
Folie de protecţie	nu
Grad de protecție IK	IK10
Interval de temperatură aplicabil max.	90 °C
Interval de temperatură aplicabil min.	-5 °C
Transparent	nu