Fișă tehnică

Canal pentru conducerea cablurilor, tip LKM 40040

Număr articol: 6246990

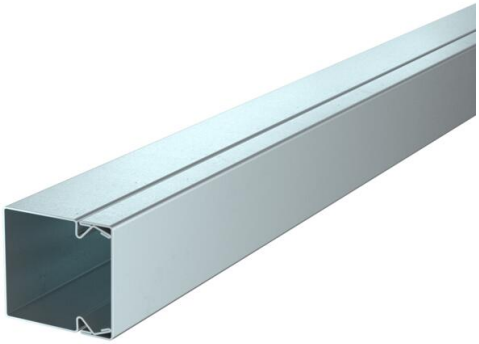

Capac şi canal cu bază perforată.

Egalizarea de potenţial dintre capac şi bază se realizează fără mijloace auxiliare.

St Oţel

FS zincat în bandă

Date de bază

Număr articol	6246990
Tip	LKM40040FS
Denumirea 1	Canal conducere cabluri
Denumirea 2	cu baza perforata
Producător	OBO
Dimensiune	40x40x2000
Culoare	zinc
Material	Oţel
Suprafaţă	zincat în bandă
Standard suprafață	DIN EN 10346
Cea mai mică unitate de vânzare VK	2
Unitate de măsură pentru cantităţi	Metru
Greutate	117 kg
Unitatea de măsură a masei	kg/100 m
Amprenta CO2 (GWP) de la leagăn la poartă	0,2144 kg CO2e / 1 Metru

Fișă tehnică

Canal pentru conducerea cablurilor, tip LKM 40040

Număr articol: 6246990

Dimensiuni

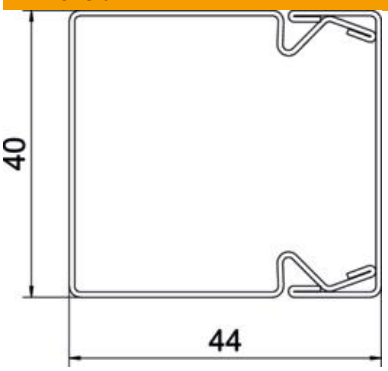

Lungime	2.000 mm
Lăţimea	40 mm
Înălţime	44 mm

Date tehnice

Numărul pereţilor de separaţie ficşi	0
Numărul cablurilor NYM 3 x 1,5 mm² Ø 10,5 mm (fără doză)	6
Numărul cablurilor NYM 3 x 2,5 mm² Ø 11,5 mm (fără doză)	6
Numărul cablurilor NYM 5 x 1,5 mm² Ø 12,0 mm (fără doză)	6
Numărul pereţilor de separaţie cu fişe	0
Variantă capac canal pentru conducerea cablurilor	deblocată
Mod de fixare	Perforația bazei
Perforația bazei	cu perforaţia bazei
Menținerea în funcțiune	nu
fără halogeni	da
Clemă de fixare a cablurilor	nu
Conector canal	nu
Livrare la rolă	nu
Secţiune utilă	1537 mm²
Conform ROHS	da
Tip de protecţie	IP30
Folie de protecţie	nu
Grad de protecție IK	IK10
Interval de temperatură aplicabil max.	90 °C
Interval de temperatură aplicabil min.	-5 °C
Transparent	nu