Fișă tehnică

Stâlp de suspendare US 5 FT

Număr articol: 6341608

Stâlp de suspendare (profil U) cu dimensiunile 50 x 50 mm cu flanşă sudată. Pentru fixarea pe tavane orizontale din beton şi suporţi din oţel. Pentru lătimi ale consolei de 400 mm sau mai mult, sau în cazul în care consola este montată la capătul unui suport suspendat, recomandăm utilizarea distantierului, tip DSK 45.

St Oţel

FT = zincat prin imersie

Date de bază

Număr articol	6341608
Tip	US 5 K 90 FT
Denumirea 1	Stalp
Denumirea 2	cu talpa sudata
Producător	OBO
Dimensiune	50x50x900
Culoare	zinc
Material	Oţel
Suprafaţă	= zincat prin imersie
Standard suprafață	DIN EN ISO 1461
Cea mai mică unitate de vânzare VK	1
Unitate de măsură pentru cantităţi	Bucată
Greutate	256 kg
Unitatea de măsură a masei	kg/100 buc.
Amprenta CO2 (GWP) de la leagăn la poartă	6,05 kg CO2e / 1 Bucată

Fișă tehnică

Stâlp de suspendare US 5 FT

Număr articol: 6341608

Dimensiuni

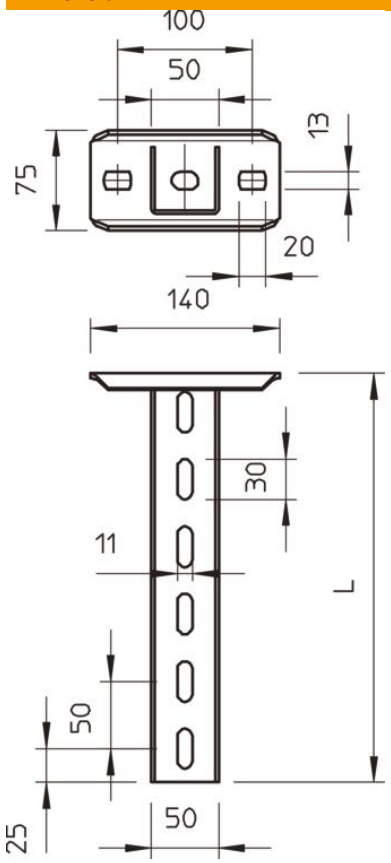

Lungime	900 mm
Lăţimea	50 mm
Înălţime	50 mm
Dimensiune L	900 mm

Date tehnice

Variantă	Profil U
lungimea consolei 200	5,75 kN
lungimea consolei 400	3,1 kN
lungimea consolei 600	2,2 kN
Menținerea în funcțiune	da
Grosime material	2,5 mm
Sarcină de tracțiune maximă	10 kN
Cu zimţare	nu
Conform ROHS	da

Fișă tehnică

Stâlp de suspendare US 5 FT

Număr articol: 6341608

Încărcare

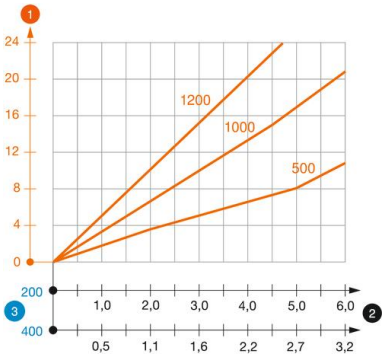

Diagramă încărcare pentru montant U tip US 5 K

1. Îndoirea capătului stâlpului de montaj la încărcarea admisă a consolei
2. Încărcare admisibilă a consolei în kN, fără greutatea unui om
3. Lungime consolă în mm

— Curbă de încărcare cu lungimi ale stâlpilor în mm

Indice diagramă de încărcare diblu pentru montant suspendat US 5 K

Sarcină de încărcare				
	Încărcare maximă [kN]			
	Lățimea consolei [mm]			
Diblu Tip	110	210	310	410
BZ3 10x90/0-30	3,75	2,75	2,2	1,8
BZ 70 M12-15/110	5,75	4,75	3,85	3,25

Max. total load F = cable weight + cable tray + bracket + suspended support. The tabular values for double-sided loads take the available axis spacing ai = 10 cm into account. The stated values are based on uncracked concrete of compressive strength C20/25. Please comply with the installation conditions of ETA(anchors).