Fişă tehnică

Montanţi/Console TP de perete şi de stâlp FT

Număr articol: 6364667

Stâlp TP/ consolă pentru fixare pe plafoane de beton orizonatale şi pe pereţi.
Din motive de stabilitate, pentru fixarea profilului pe tavan sau pentru rigidizarea capătului se va utiliza întotdeauna distanţierul tip DS 4.

St Oţel

FT = zincat prin imersie

Date de bază

Număr articol	6364667
Tip	TPSA 245 FT
Denumirea 1	Stalp TP/ consola perete+stalp
Denumirea 2	utilizare ca stalp+consola
Producător	OBO
Dimensiune	B245mm
Culoare	zinc
Material	Oţel
Suprafaţă	= zincat prin imersie
Standard suprafaţă	DIN EN ISO 1461
Cea mai mică unitate de vânzare VK	1
Unitate de măsură pentru cantităţi	Bucată
Greutate	47 kg
Unitatea de măsură a masei	kg/100 buc.
Amprenta CO2 (GWP) de la leagăn la poartă	1,0317 kg CO2e / 1 Bucată

Fișă tehnică

Montanţi/Console TP de perete şi de stâlp FT

Număr articol: 6364667

Dimensiuni

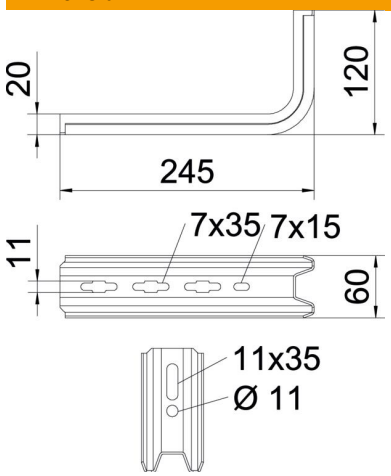

Lungime	245 mm
Lăţimea	60 mm
Înălţime	120 mm
Dimensiune B	60 mm
Dimensiunea H	120 mm
Dimensiune L	245 mm

Date tehnice

Variantă	Consolă pentru perete şi stâlp
F în kN	0,9 kN
Menținerea în funcțiune	nu
pentru lățime max.	200 mm
pentru lățime min.	200
Conform ROHS	da
Oțel inoxidabil, băițuit	nu

Indice diagramă de încărcare diblu pentru consolă TP

Fixare pe perete				
	Încărcare maximă [kN]			
	Lățimea consolei [mm]			
Diblu Tip	145	195	245	345
BZ3 10x90/0-30	186	0,8	0,7	0,5

The load capacity values increase considerably when used in uncracked concrete. The stated values are based on cracked concrete of compressive strength C20/25. Please comply with the installation conditions of ETA(anchors).