Fişă tehnică

Montanţi/Console TP de perete şi de stâlp FT

Număr articol: 6366143

Consolă TP cu clemă de fixare.
Din motive de stabilitate, pentru fixarea consolei direct pe perete sau pentru înşurubarea profilelor se va utiliza întotdeauna distanţierul tip DS 4.
Pe consola tip TP se pot fixa fără şuruburi jgheaburile din sârmă cu ochiurile de 50 x 100 mm de ex. tip GRL, GR şi GRM.

St Oţel

FT = zincat prin imersie

Date de bază

Număr articol	6366143
Tip	TPSAG 345 FT
Denumirea 1	Consola TP perete+stalp
Denumirea 2	pt jgheab sarma
Producător	OBO
Dimensiune	B345mm
Culoare	zinc
Material	Oţel
Suprafaţă	= zincat prin imersie
Standard suprafaţă	DIN EN ISO 1461
Cea mai mică unitate de vânzare VK	1
Unitate de măsură pentru cantităţi	Bucată
Greutate	65 kg
Unitatea de măsură a masei	kg/100 buc.
Amprenta CO2 (GWP) de la leagăn la poartă	1,3474 kg CO2e / 1 Bucată

Fişă tehnică

Montanţi/Console TP de perete şi de stâlp FT

Număr articol: 6366143

Dimensiuni

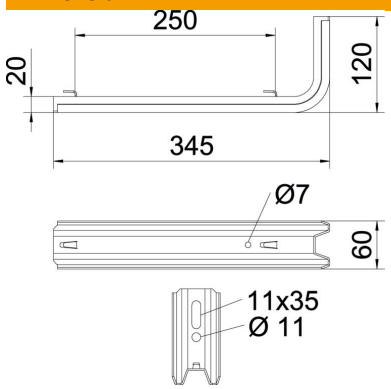

Lungime	345 mm
Lăţimea	60 mm
Înălţime	120 mm
Dimensiune B	60 mm
Dimensiunea H	120 mm
Dimensiune L	345 mm
Dimensiune W	250 mm

Date tehnice

Variantă	Consolă pentru perete şi stâlp
F în kN	0,55 kN
Menținerea în funcțiune	nu
pentru lățime max.	300 mm
pentru lățime min.	300
Conform ROHS	da
Oțel inoxidabil, băițuit	nu

Încărcare

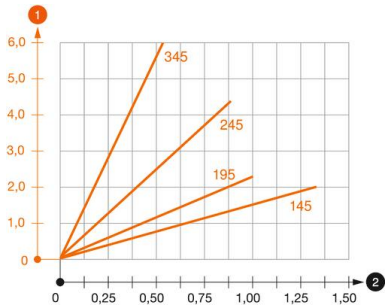

Diagrama de încarcare consola TPSAG

1. Îndoirea vârfului consolei la încărcarea admisă a consolei
2. Încărcare admisibilă a consolei în kN, fără greutatea unui om
2. Lăţime între reazeme în m

Indice diagramă de încărcare diblu pentru consolă TP

Fixare pe perete				
	Încărcare maximă [kN]			
	Lățimea consolei [mm]			
Diblu Tip	145	195	245	345
BZ3 10x90/0-30	186	0,8	0,7	0,5

The load capacity values increase considerably when used in uncracked concrete. The stated values are based on cracked concrete of compressive strength C20/25. Please comply with the installation conditions of ETA(anchors).