Fișă tehnică

Consolă de perete sau cu cleme AWSS FT

Număr articol: 6417918

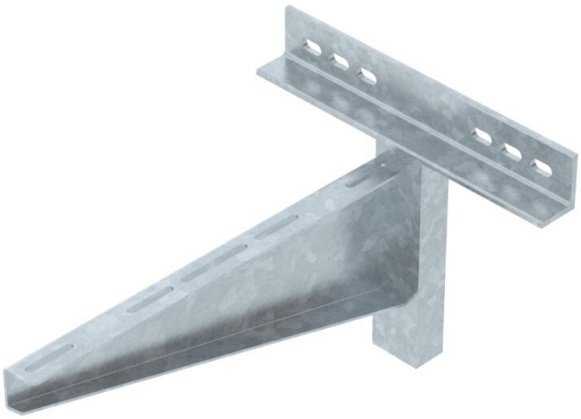

Consolă pentru perete în construcţie grea.
Consola grea de perete poate fi folosită în combinaţie cu sisteme pentru încărcări mari sau în cazul distanţelor mari între reazeme ale sistemelor de jgheaburi sau poduri de cabluri.

St Oţel

FT = zincat prin imersie

Date de bază

Număr articol	6417918
Tip	AWSS 51 FT
Denumirea 1	Consola perete
Denumirea 2	constructie grea
Producător	OBO
Dimensiune	B510mm
Culoare	zinc
Material	Oţel
Suprafaţă	= zincat prin imersie
Standard suprafață	DIN EN ISO 1461
Cea mai mică unitate de vânzare VK	1
Unitate de măsură pentru cantităţi	Bucată
Greutate	693 kg
Unitatea de măsură a masei	kg/100 buc.
Amprenta CO2 (GWP) de la leagăn la poartă	15,5726 kg CO2e / 1 Bucată

Fișă tehnică

Consolă de perete sau cu cleme AWSS FT

Număr articol: 6417918

Dimensiuni

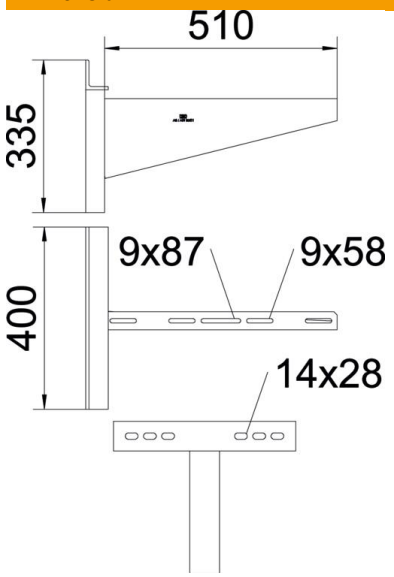

Lungime	400 mm
Lăţimea	510 mm
Înălţime	335 mm
Dimensiune A	400 mm
Dimensiune B	510 mm
Dimensiune b	160 mm
Dimensiune b1	240 mm
Dimensiune b2	320 mm
Dimensiunea H	335 mm

Date tehnice

Variantă	Consolă pentru perete
F în kN	10 kN
Menținerea în funcțiune	nu
Diametru gaură	14 mm
Conform ROHS	da
Oțel inoxidabil, băițuit	nu

Indice diagramă de încărcare diblu pentru consolă de perete şi de stâlp AWSS

Fixare pe perete									
	Încărcare maximă [kN]								
	Lățimea consolei [mm]								
Diblu Tip	210	310	410	510	610	710	810*	910*	1010*
BZ 12-15-35/110	10	10	10	10	10	8	7	6,5	6

Încărcare max. F tot. = Greutate cabluri + jgheab + consolă + montant. Capacitatea portantă creşte la montarea în beton. Portanţa consolelor (diagramă) şi condiţiile de montaj ale reglementărilor DIBt (privitoare la dibluri) trebuie respectate!Verificarea lăţimilor 710 - 1010 mm s-a realizat cu lăţimea maximă a traseului (600 mm) şi cu încărcarea pe vârful consolei.