Fișă tehnică

Consolă pentru perete şi pentru stâlp AW 30 A2

Număr articol: 6442803

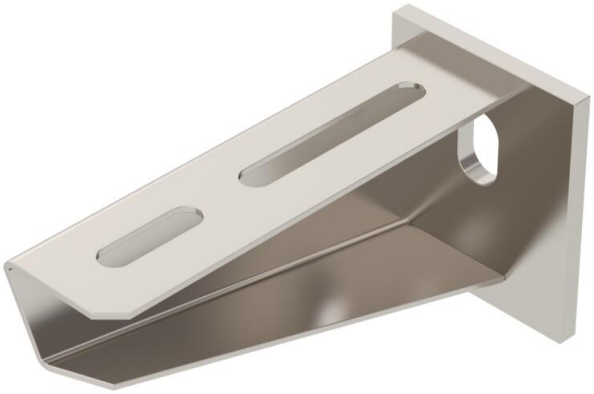

Consolă pentru încărcări medii, pentru perete şi stâlp cu flanşă sudată. Fixarea consolei la stâlpul U pornind de la lăţimea de 400 mm cu şurub cu cap hexagonal prin ambele lonjeroane ale stâlpului. Vă rugăm să folosiţi la aceasta distanţierele adecvate!

A2 Oţel superior, inoxidabil

2B luminos, reprelucrat

Date de bază

Număr articol	6442803
Tip	AW 30 11 A2
Denumirea 1	Consola perete si stalp
Denumirea 2	cu flansa sudata
Producător	OBO
Dimensiune	B110mm
Culoare	oţel inoxidabil
Material	Oţel superior, inoxidabil 1.4307
Suprafaţă Standard suprafață	luminos, reprelucrat
Cea mai mică unitate de vânzare VK	1
Unitate de măsură pentru cantităţi	Bucată
Greutate	21 kg
Unitatea de măsură a masei	kg/100 buc.
Amprenta CO2 (GWP) de la leagăn la poartă	1,1282 kg CO2e / 1 Bucată

Fișă tehnică

Consolă pentru perete şi pentru stâlp AW 30 A2

Număr articol: 6442803

Dimensiuni

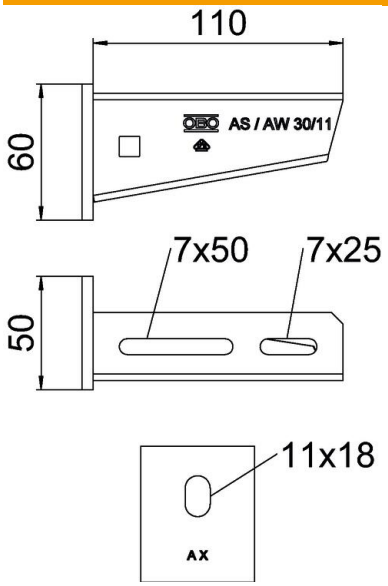

Lungime	50 mm
Lăţimea	110 mm
Înălţime	60 mm
Dimensiune A	50 mm
Dimensiune B	110 mm
Dimensiunea H	60 mm

Date tehnice

Variantă	Consolă pentru perete şi stâlp
F în kN	3 kN
Menținerea în funcțiune	nu
Diametru gaură	11 mm
Conform ROHS	da
Oțel inoxidabil, băițuit	da
Domeniu unghiular max.	90 mm
Domeniu unghiular min.	90 mm

Încărcare

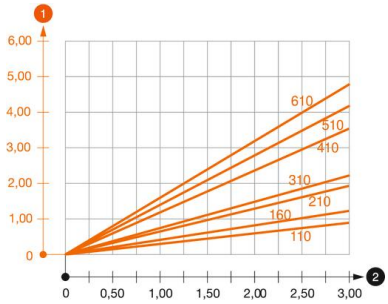

Diagrama de încarcare consola AW 30

1. Îndoirea vârfului consolei la încărcarea admisă a consolei
2. Încărcare admisibilă a consolei în kN, fără greutatea unui om

— Curbă de încărcare cu lungimi ale consolelor în mm

Indice diagramă de încărcare diblu pentru consolă de perete şi de stâlp AW 30

Fixare pe perete									
	Încărcare maximă [kN]								
	Lățimea consolei [mm]								
Diblu Tip	110	200	300	400	500	600	null	null	null
BZ3 10x90/0-30	1,66	1,12	0,99	0,76	0,74	0,74	null	null	null
4,76	2,21	1,50	1,32	1,01	0,99	0,99	null	null	null

Max. Max. total load F = cable weight + cable tray + bracket. The stated values are based on cracked concrete of the resistance class C20/25. Please comply with the installation requirements of the ETA approval (anchors).