Fișă tehnică

Cot vertical 90°, ascendent 60 FS

Număr articol: 7007021

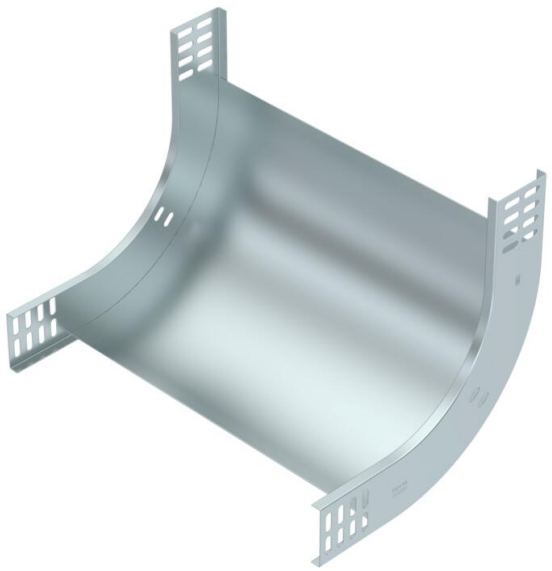

Cot vertical la 90° în execuţie ascendentă pentru toate tipurile de jgheaburi de cabluri cu înălţimea laturii de 60 mm.
Cotul vertical este împins peste capătul jgheabului pentru cabluri şi fixat cu şuruburi. Componentele de fixare se comandă separat.

St Oţel

FS zincat în bandă

Date de bază

Număr articol	7007021
Tip	RBV 640 S FS
Denumirea 1	Cot vertical 90°
Denumirea 2	de urcare
Producător	OBO
Dimensiune	60x400
Culoare	zinc
Material	Oţel
Suprafaţă	zincat în bandă
Standard suprafață	DIN EN 10346
Cea mai mică unitate de vânzare VK	1
Unitate de măsură pentru cantităţi	Bucată
Greutate	153 kg
Unitatea de măsură a masei	kg/100 buc.
Amprenta CO2 (GWP) de la leagăn la poartă	4,8417 kg CO2e / 1 Bucată

Fișă tehnică

Cot vertical 90°, ascendent 60 FS

Număr articol: 7007021

Dimensiuni

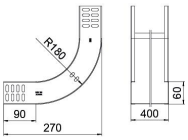

Lăţimea	400 mm
Lăţimea	16 in
Înălţime	60 mm
Înălţime	2 in
Grosimea tablei	1 mm
Dimensiune B	400 mm
Dimensiune W	400 mm

Date tehnice

Îndoitură (unghi)	90°
Execuţie legătură	fără piesă de legătură
Formă constructivă	Cot starr
Menținerea în funcțiune	nu
Perforație de montaj în bază	nu
Desenul găurii NATO	nu
Schimbarea direcţiei	ascendent vertical
Conform ROHS	da
Oțel inoxidabil, băițuit	nu
Perforaţie laterală	nu
Variantă pentru încărcări mari	nu
Tip de conector pentru sistemul de susținere a cablurilor	înșurubat