Fișă tehnică

Cot vertical 90°, ascendant 60 A2

Număr articol: 7007113

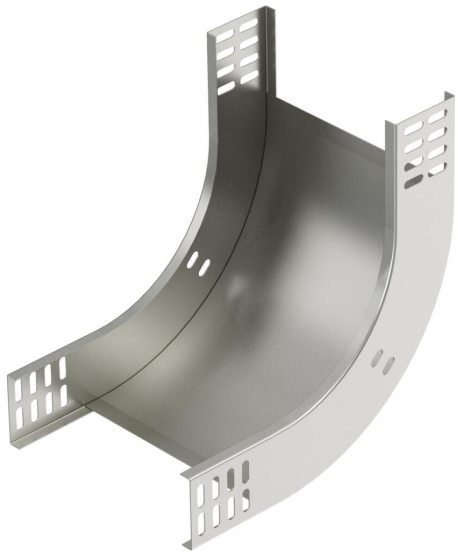

Cot vertical la 90° în execuţie ascendentă pentru toate tipurile de jgheaburi de cabluri cu înălţimea laturii de 60 mm.
Cotul vertical este împins peste capătul jgheabului pentru cabluri şi fixat cu şuruburi. Componentele de fixare se comandă separat.

CE

A2	Oţel superior, inoxidabil
2B	luminos, reprelucrat

Date de bază

Număr articol	7007113
Tip	RBV 630 S A2
Denumirea 1	Cot vertical 90°
Denumirea 2	de urcare
Producător	OBO
Dimensiune	60x300
Culoare	oţel inoxidabil
Material	Oţel superior, inoxidabil 1.4307
Suprafaţă Standard suprafață	luminos, reprelucrat
Cea mai mică unitate de vânzare VK	1
Unitate de măsură pentru cantităţi	Bucată
Greutate	145 kg
Unitatea de măsură a masei	kg/100 buc.
Amprenta CO2 (GWP) de la leagăn la poartă	8,0663 kg CO2e / 1 Bucată

Fișă tehnică

Cot vertical 90°, ascendant 60 A2

Număr articol: 7007113

Dimensiuni

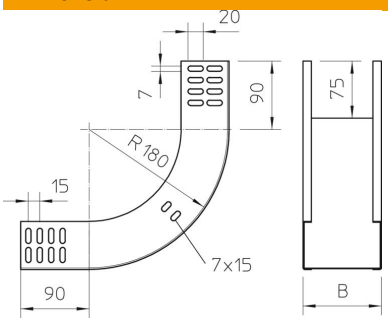

Lăţimea	300 mm
Lăţimea	12 in
Înălţime	60 mm
Înălţime	2 in
Grosimea tablei	1 mm
Dimensiune B	300 mm

Date tehnice

Îndoitură (unghi)	90°
Execuţie legătură	fără piesă de legătură
Formă constructivă	Cot starr
Menținerea în funcțiune	nu
Cu capac	nu
Perforație de montaj în bază	nu
Desenul găurii NATO	nu
Schimbarea direcţiei	ascendent vertical
Conform ROHS	da
Oțel inoxidabil, băițuit	nu
Perforaţie laterală	nu
Interval de temperatură aplicabil max.	120 °C
Interval de temperatură aplicabil min.	-20 °C
Variantă pentru încărcări mari	nu
Tip de conector pentru sistemul de susținere a cablurilor	înșurubat