Fișă tehnică

Cot vertical 90°, descendent 110 FT

Număr articol: 7007367

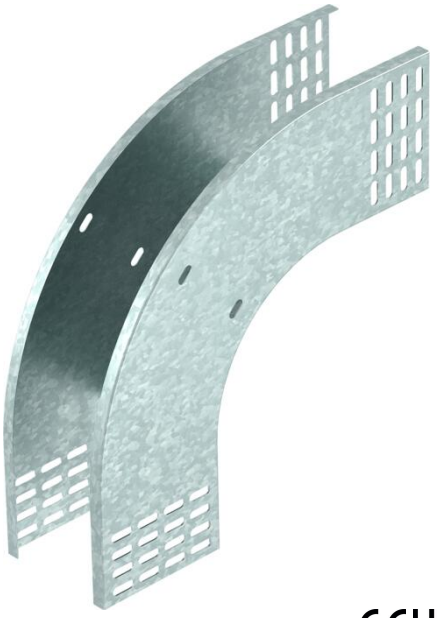

Cot vertical 90° în execuţie descendentă, pentru toate tipurile de jgheaburi de cabluri cu înălţimea laturilor de 110 mm.
Cotul vertical este împins peste capătul jgheabului pentru cabluri şi fixat cu şuruburi.
Componentele de fixare se comandă separat.

St Oţel

FT = zincat prin imersie

Date de bază

Număr articol	7007367
Tip	RBV 150 F FT
Denumirea 1	Cot vertical 90°
Denumirea 2	de coborare
Producător	OBO
Dimensiune	110x500
Culoare	zinc
Material	Oţel
Suprafaţă	= zincat prin imersie
Standard suprafață	DIN EN ISO 1461
Cea mai mică unitate de vânzare VK	1
Unitate de măsură pentru cantităţi	Bucată
Greutate	176,9 kg
Unitatea de măsură a masei	kg/100 buc.
Amprenta CO2 (GWP) de la leagăn la poartă	5,9295 kg CO2e / 1 Bucată

Fișă tehnică

Cot vertical 90°, descendent 110 FT

Număr articol: 7007367

Dimensiuni

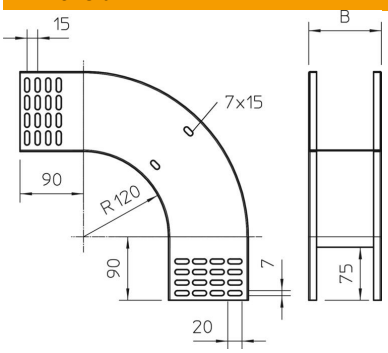

Lăţimea	500 mm
Lăţimea	20 in
Înălţime	110 mm
Înălţime	4 in
Grosimea tablei	1 mm
Dimensiune B	500 mm

Date tehnice

Îndoitură (unghi)	90°
Execuţie legătură	fără piesă de legătură
Menținerea în funcțiune	nu
Perforație de montaj în bază	nu
Desenul găurii NATO	nu
Schimbarea direcţiei	descendent vertical
Conform ROHS	da
Oțel inoxidabil, băițuit	nu
Perforaţie laterală	nu
Variantă pentru încărcări mari	nu
Tip de conector pentru sistemul de susținere a cablurilor	înșurubat