Fișă tehnică

Pod de cabluri cu traversă Z, Standard FT

Număr articol: 7098136

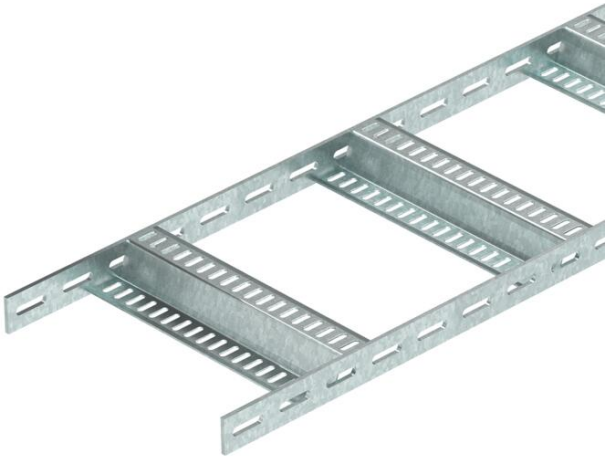

Pod de cabluri pentru încărcări ușoare, pentru constructii navale, cu perete lateral perforat având înălțimea laturii de 35 mm cu traverse Z sudate perforate. Capacitate de încărcare testată în conformitate cu IEC împreună cu conectorul SLV.

Podul de cabluri pentru constructii navale, inclusiv fitinguri, este disponibil la cerere și în variantă din otel inoxidabil. Vopsit în culorile RAL disponibile.

St Oţel

FT = zincat prin imersie

Date de bază

Număr articol	7098136
Tip	SLZ 300 FT
Denumirea 1	Pod scara naval
Denumirea 2	cu traversa Z
Producător	OBO
Dimensiune	40x310x3000
Culoare	zinc
Material	Oţel
Suprafaţă	= zincat prin imersie
Standard suprafață	DIN EN ISO 1461
Cea mai mică unitate de vânzare VK	3
Unitate de măsură pentru cantităţi	Metru
Greutate	441,667 kg
Unitatea de măsură a masei	kg/100 m
Amprenta CO2 (GWP) de la leagăn la poartă	10,418 kg CO2e / 1 Metru

Fișă tehnică

Pod de cabluri cu traversă Z, Standard FT

Număr articol: 7098136

Dimensiuni

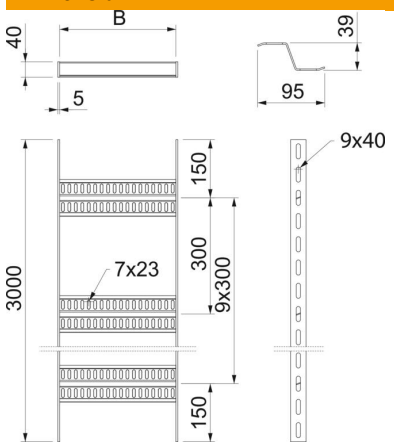

Dimensiune	40x300
Lungime	3.000 mm
Lăţimea	300 mm
Înălţime	40 mm
Dimensiune B	310 mm

Date tehnice

Variantă traverse	Profil perforat
Execuţie lonjeron lateral	profil plat
Fixare traversă	sudat
Menținerea în funcțiune	nu
Conform ROHS	da
Oțel inoxidabil, băițuit	nu
Perforaţie laterală	da
Distanţa dintre traverse	300 mm
Variantă pentru încărcări mari	nu
grosimea lonjeronului	5 mm

Încărcare

Distanţa dintre reazeme 1,5m	2,8 kN/m
Distanţa dintre reazeme 2,0m	1,75 kN/m
Distanţa dintre reazeme 2,5m	1 kN/m
Distanţa dintre reazeme 3,0m	0,6 kN/m

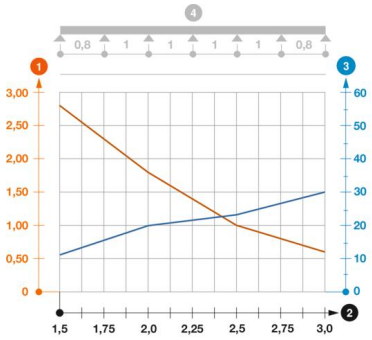

Diagramă de încărcare pod de cabluri tip SLZ

1. Încărcare admisibilă a jgheabului/podului vertical de cabluri în kN/m, fără greutatea unui om
2. Lăţime între reazeme în m
3. Săgeată lonjeron, în mm la kN/m admişi

— Curbă de încărcare cu lăţimea jgheabului/podului de cabluri în mm

— Curba săgeţii lonjeronului în funcţie de distanţa între reazeme

4. Schema de încărcare la procedeul de efectuare a probelor