Fișă tehnică

Cot 90° FT 60

Număr articol: 7125220

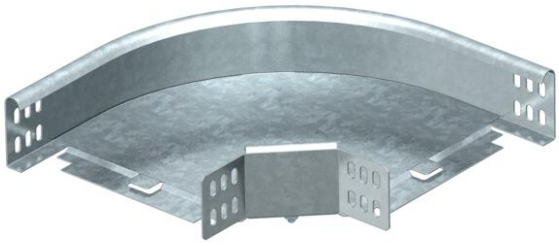

Cot la 90° orizontal pentru toate tipurile de jgheaburi cu înălţimea laturilor de 60 mm.
Piesa de formă va fi livrată în formă nemontată.

Inclusiv componente de fixare aferente.

Lătimea de 50 mm are formă rectangulară și nu corespunde imaginii.

St Oţel

FT = zincat prin imersie

Date de bază

Număr articol	7125220
Tip	RB 90 620 FT
Denumirea 1	Cot 90°
Denumirea 2	orizontal, cu eclise de colt
Producător	OBO
Dimensiune	60x200
Material	Oţel
Suprafaţă	= zincat prin imersie
Standard suprafață	DIN EN ISO 1461
Cea mai mică unitate de vânzare VK	1
Unitate de măsură pentru cantităţi	Bucată
Greutate	119,6 kg
Unitatea de măsură a masei	kg/100 buc.

Dimensiuni

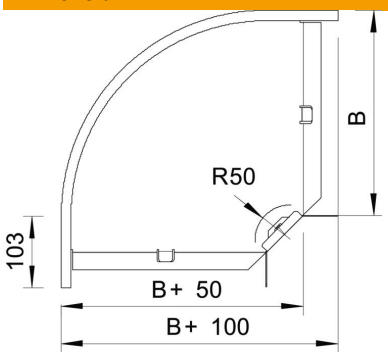

Lăţimea	200 mm
Lăţimea	8 in
Înălţime	60 mm
Înălţime	2 in
Dimensiune B	200 mm
Dimensiune R	50 mm

Fișă tehnică

Cot 90° FT 60

Număr articol: 7125220

Date tehnice

Îndoitură (unghi)	90°
Execuţie legătură	piesă de legătură livrată
Formă constructivă	Cot starr
Menținerea în funcțiune	da
Perforație de montaj în bază	nu
Desenul găurii NATO	nu
Schimbarea direcţiei	orizontal
Conform ROHS	da
Oțel inoxidabil, băițuit	nu
Perforaţie laterală	nu
Variantă pentru încărcări mari	nu
Tip de conector pentru sistemul de susținere a cablurilor	înșurubat