Fișă tehnică

Capac pentru cot vertical 90°, descendent FS

Număr articol: 7130872

Capac pentru cot vertical descendent.
Fixarea este asigurată de suprapunerea capacului pentru jgheaburi. Suplimentar, capacul poate fi fixat cu cleme.

St Oţel

FS zincat în bandă

Date de bază

Număr articol	7130872
Tip	DBV 60 500 F FS
Denumirea 1	Capac pentru cot vertical 90°
Denumirea 2	de coborare
Producător	OBO
Dimensiune	B500mm
Culoare	zinc
Material	Oţel
Suprafaţă	zincat în bandă
Standard suprafață	DIN EN 10346
Cea mai mică unitate de vânzare VK	1
Unitate de măsură pentru cantităţi	Bucată
Greutate	119,3 kg
Unitatea de măsură a masei	kg/100 buc.
Amprenta CO2 (GWP) de la leagăn la poartă	4,8494 kg CO2e / 1 Bucată

Fișă tehnică

Capac pentru cot vertical 90°, descendent FS

Număr articol: 7130872

Dimensiuni

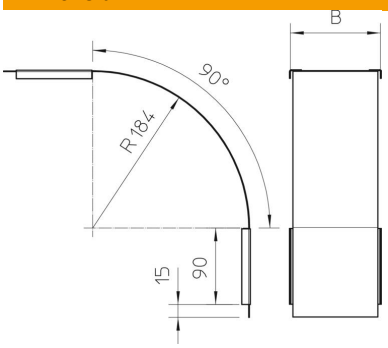

Lăţimea	500 mm
Lăţimea	20 in
Înălţime	60 mm
Grosimea tablei	0,03 in
Grosimea tablei	0,75 mm
Dimensiune B	500 mm

Date tehnice

Îndoitură (unghi)	90°
Mod de fixare	Zăvor
Menținerea în funcțiune	nu
Potrivit pentru jgheab din sârmă	nu
Potrivit pentru pod de cabluri	nu
Potrivit pentru jgheab din tablă	da
Schimbarea direcţiei	descendent vertical
Conform ROHS	da
Oțel inoxidabil, băițuit	nu
Articulat	nu