Fișă tehnică

Capac pentru cot vertical 90° 85, descendent FS

Număr articol: 7130994

Capac pentru coturi verticale descendente cu înălţime de 85 mm.
Fixarea este asigurată de suprapunerea capacelor pentru jgheaburi.
Suplimentar, capacul poate fi fixat cu cleme.

CE

St Oţel

FS zincat în bandă

Date de bază

Număr articol	7130994
Tip	DBV 85 200 F FS
Denumirea 1	Capac pentru cot vertical 90°
Denumirea 2	de coborare
Producător	OBO
Dimensiune	B200mm
Culoare	zinc
Material	Oţel
Suprafaţă	zincat în bandă
Standard suprafață	DIN EN 10346
Cea mai mică unitate de vânzare VK	1
Unitate de măsură pentru cantităţi	Bucată
Greutate	52,5 kg
Unitatea de măsură a masei	kg/100 buc.
Amprenta CO2 (GWP) de la leagăn la poartă	1,5151 kg CO2e / 1 Bucată

Fișă tehnică

Capac pentru cot vertical 90° 85, descendent FS

Număr articol: 7130994

Dimensiuni

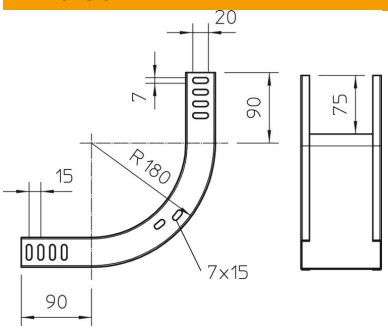

Lăţimea	200 mm
Lăţimea	8 in
Înălţime	85 mm
Grosimea tablei	0,03 in
Grosimea tablei	0,75 mm
Dimensiune B	200 mm

Date tehnice

Îndoitură (unghi)	90°
Mod de fixare	Zăvor
Menținerea în funcțiune	nu
Potrivit pentru jgheab din sârmă	nu
Potrivit pentru pod de cabluri	nu
Potrivit pentru jgheab din tablă	da
Schimbarea direcţiei	descendent vertical
Conform ROHS	da
Oțel inoxidabil, băițuit	nu
Articulat	nu