Fișă tehnică

Capac pentru cot vertical 90°, descendent DD

Număr articol: 7131652

Capac pentru cot vertical descendent.
Fixarea este asigurată de suprapunerea capacului pentru jgheaburi. Suplimentar, capacul poate fi fixat cu cleme.

CE

St Oţel

DD zincat prin imersie/aluminiu, zincare dublă

Date de bază

Număr articol	7131652
Tip	DBV 60 600 F DD
Denumirea 1	Capac pt cot vertical 90°
Denumirea 2	de coborare
Producător	OBO
Dimensiune	B600mm
Culoare	zinc
Material	Oţel
Suprafaţă	zincat prin imersie/aluminiu, zincare dublă
Standard suprafață	DIN EN 10346
Cea mai mică unitate de vânzare VK	1
Unitate de măsură pentru cantităţi	Bucată
Greutate	238 kg
Unitatea de măsură a masei	kg/100 buc.
Amprenta CO2 (GWP) de la leagăn la poartă	9,3128 kg CO2e / 1 Bucată

Fișă tehnică

Capac pentru cot vertical 90°, descendent DD

Număr articol: 7131652

Dimensiuni

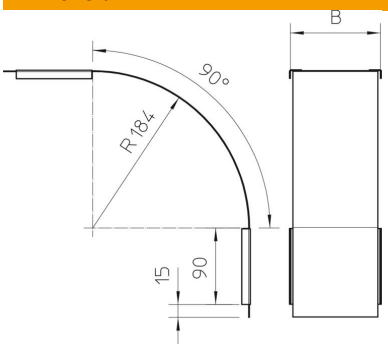

Lăţimea	600 mm
Lăţimea	24 in
Înălţime	60 mm
Grosimea tablei	0,03 in
Grosimea tablei	0,75 mm
Dimensiune B	600 mm

Date tehnice

Îndoitură (unghi)	90°
Mod de fixare	Zăvor
Menținerea în funcțiune	nu
Potrivit pentru jgheab din sârmă	nu
Potrivit pentru pod de cabluri	nu
Potrivit pentru jgheab din tablă	da
Schimbarea direcţiei	descendent vertical
Conform ROHS	da
Oțel inoxidabil, băițuit	nu
Articulat	nu