Fișă tehnică

Ramă cu capac GES4 cu mâner

Număr articol: 7405196

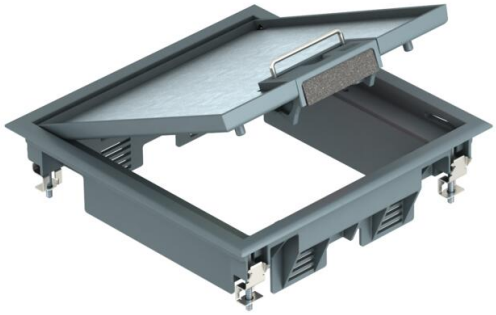

Ramă cu capac, cu mâner pentru până la 6 aparate individuale Modul 45 în 2 suporti universali UT3, utilizată în sisteme de canale și pardoseli cu sistem pentru interior.

Pot fi introduse pînă la 4 aparate cu placă centrală de 50mm.

Casete pentru aparate cu dispozitiv cu mâner, cu 2 compartimente, pentru instalarea suportului de montaj MT4. Se pot instala 2 plăci de acoperire de tipul APMT2.

PA Poliamidă

Date de bază

Număr articol	7405196
Tip	GES4 U 7011
Denumirea 1	Unitate de aparate
Denumirea 2	pentru montaj in canal
Producător	OBO
Dimensiune	217x217x61
Culoare	gri inchis; RAL 7011
Material	Poliamidă
Cea mai mică unitate de vânzare VK	1
Unitate de măsură pentru cantităţi	Bucată
Greutate	139,5 kg
Unitatea de măsură a masei	kg/100 buc.
Amprenta CO2 (GWP) de la leagăn la poartă	1,7939 kg CO2e / 1 Bucată

Fișă tehnică

Ramă cu capac GES4 cu mâner

Număr articol: 7405196

Dimensiuni

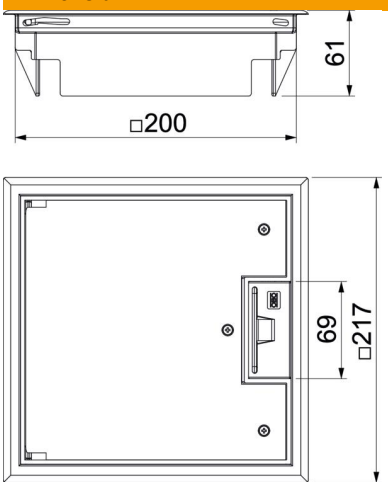

Lungime	217 mm
Lăţimea	217 mm
Dimensiunea h	73 mm

Date tehnice

Numărul aparatelor montabile	6
Număr de pahare pentru aparate	2
Variantă	pătrat
Execuția fixării de cablu	Ieşire rabatabilă pentru cabluri
Ramă de protecție în pardoseală	da
Îngrijirea pardoselii	uscat
Posibilitate de montare a unei garnituri	nu
Cotă pardoseală min.	72 mm
Potrivit pentru instalarea în pardoseală dublă	da
Adecvat pentru canal în pardoseală, la nivelul şapei, închis	nu
Adecvat pentru canal în pardoseală acoperit de şapă	da
Potrivit pentru instalarea în pardoseală falsă	da
Recomandat pentru îngrijirea umedă	nu
Recomandat pentru doze în pardoseală	250/350
Potrivit pentru canale de pardoseală	da
Suport aparate pentru montaj pe paharele de aparate	da
Lungimea dimensiunii instalației	200 mm
cu degajare în pardoseală	da
Dimeniune nominală pentru coloane de instalații	4
ieșire prin ramă	Rame de protecţie pentru covor
Conform ROHS	da
Gradul de protecție (IP) în utilizare	IP20
Gradul de protecție (IP) în stare de repaus	IP40

Fișă tehnică

Ramă cu capac GES4 cu mâner

Număr articol: 7405196

Date tehnice

Grad de protecție IK	IK08
Versiune pentru încărcări grele	nu
Domeniu de prindere D max.	32 mm
Domeniu de prindere D min.	9 mm
Tipul sistemului de montaj	MT3 / GB2
Încărcare verticală, suprafață mare	până la 3.000 N
Încărcare verticală, suprafață mică	până la 2.000 N
Certificări	VDE
Mecanism de deschidere	Mâner
Grosimea stratului acoperitor de pardoseală	5 mm