Fișă tehnică

Rame cu capac GESR9 cu închidere glisantă

Număr articol: 7405466

Ramă cu capac cu închidere glisantă pentru până la 12 aparate individuale Modul 45 în 3 suporti universali UT4, utilizată în sisteme de canale și pardoseli cu sistem pentru interior.

Decupare pentru stratul acoperitor de pardoseală în capacul rabatabil: 5 mm, dacă este necesar, poate fi reglat şi la 3, 10 sau 12 mm.
Pot fi introduse pînă la 9 aparate cu placă centrală de 50mm.

Ramă cu capac cu dispozitiv cu mâner, cu 3 compartimente, pentru instalarea suportului de montaj MT9. Se pot instala 3 plăci de acoperire de tipul APMT5.

Decupare pentru stratul acoperitor de pardoseală în capacul rabatabil: 5 mm, dacă este necesar, poate fi reglat şi la 3, 10 sau 12 mm.

PA Poliamidă

Date de bază

Număr articol	7405466
Tip	GESR9-2U12T 9011
Denumirea 1	Unitate de aparate
Denumirea 2	pt montaj universal
Producător	OBO
Dimensiune	Ø324x68
Culoare	negru grafit; RAL 9011
Material	Poliamidă
Cea mai mică unitate de vânzare VK	1
Unitate de măsură pentru cantităţi	Bucată
Greutate	244 kg
Unitatea de măsură a masei	kg/100 buc.
Amprenta CO2 (GWP) de la leagăn la poartă	8,2031 kg CO2e / 1 Bucată

Fișă tehnică

Rame cu capac GESR9 cu închidere glisantă

Număr articol: 7405466

Dimensiuni

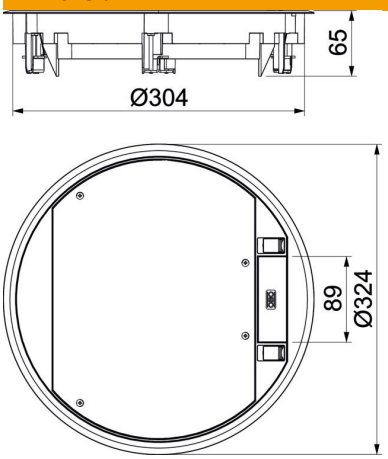

Date tehnice

Numărul aparatelor montabile	12
Număr de pahare pentru aparate	3
Variantă	rotund
Execuția fixării de cablu	Ieşire rabatabilă pentru cabluri
Ramă de protecție în pardoseală	da
Îngrijirea pardoselii	uscat
Posibilitate de montare a unei garnituri	nu
Cotă pardoseală min.	72 mm
Potrivit pentru instalarea în pardoseală dublă	da
Adecvat pentru canal în pardoseală, la nivelul şapei, închis	da
Adecvat pentru canal în pardoseală acoperit de şapă	da
Potrivit pentru instalarea în pardoseală falsă	da
Recomandat pentru îngrijirea umedă	nu
Recomandat pentru doze în pardoseală	350
Potrivit pentru canale de pardoseală	da
Suport aparate pentru montaj pe paharele de aparate	da
cu degajare în pardoseală	da
Dimeniune nominală pentru coloane de instalații	R9
ieșire prin ramă	Rame de protecţie pentru covor
Conform ROHS	da
Gradul de protecție (IP) în utilizare	IP20
Gradul de protecție (IP) în stare de repaus	IP40
Grad de protecție IK	IK08
Versiune pentru încărcări grele	nu

Fișă tehnică

Rame cu capac GESR9 cu închidere glisantă

Număr articol: 7405466

Date tehnice

Domeniu de prindere D max.	75 mm
Domeniu de prindere D min.	8 mm
Tipul sistemului de montaj	UT4
Încărcare verticală, suprafață mare	până la 5.000 N
Încărcare verticală, suprafață mică	6.102.7 (bis 3.000 N)
Certificări	VDE
Mecanism de deschidere	Dispozitiv de blocare
Grosimea stratului acoperitor de pardoseală	5 mm
Grosimea max. a stratului acoperitor de pardoseală	12 mm